# NULAMP B

## DESK LAMP / LAMPA BIURKOWA

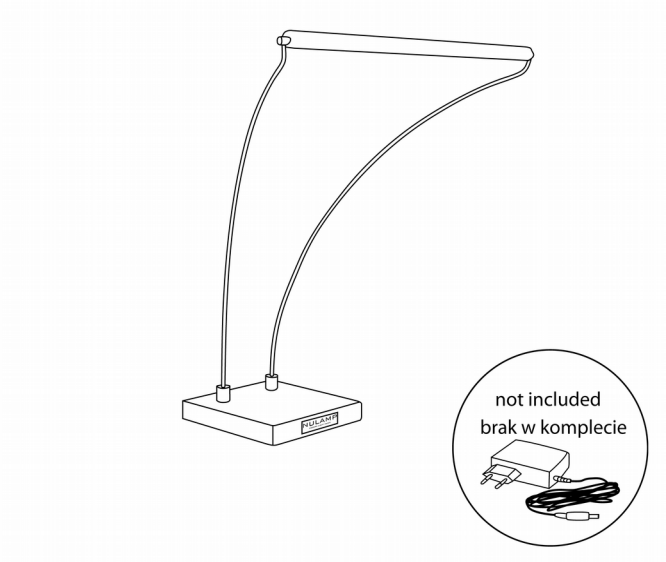


**Lamp dimensions**
**Wymiary lampy:**
**A:** 45 cm
**B:** 40 cm
**C:** 30 cm

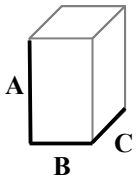


**EN Technical specification**

| | |
|---|---|
| Nominal voltage | 24V DC |
| Length LED strip | 36 cm |
| Number of LED | 21 LED |
| Power consumption | 8,3W |
| Correlated Color Temperature | 3000K (warm white)<br>4000K (neutral white)<br>5000K (cold white) |
| Protections Class | III |
| Ingress Protection Rating | IP20 |
| Type of conection | socket DC 2,1 / 5,5 |
| Material | body - lacquered MDF / wood<br>rod - stainless steel<br>extrusion - aluminium<br>cover - polycarbonate (PC)<br>end cap - polypropylene (PP) |

**PL Specyfikacja techniczna**

| | |
|---|---|
| Napięcie zasilania | 24V DC |
| Długość listwy LED | 36 cm |
| Ilość LED | 21 LED |
| Łączna moc LED | 8,3W |
| Temperatura barwowa | 3000K (warm white)<br>4000K (neutral white)<br>5000K (cold white) |
| Klasa ochronności | III |
| Klasa odporności | IP20 |
| Rodzaj przyłącza | gniazdo DC 2,1 / 5,5 |
| Rodzaj materiału | podstawa - MDF lakierowana / drewno<br>pręt - stainless steel<br>profil - aluminium<br>osłona - polycarbonate (PC)<br>zaślepki - polypropylene (PP) |

**Declaration of conformity**
The product meets the requirements of the following directives of the European Union:
- Electromagnetic Compatibility Directive EMC (2004/108/EC)
- Restriction of Hazardous Substances RoHS (2002/95/EC)

**Waste Electrical and Electronic Equipment**
The following symbol means selective collection of waste electric and electronic equipment, it means that waste product must be returned to an appropriate centre for waste electric and electronic equipment collection.

**Importnat safety instructions**
For indor use only.
The light source of this product is changeable LED strip.
To clean product use a dry or damp cloth.
Never use a strong cleaning agent.
If you are uncertain, please contact with a qualified electrician.
We shall assume no liability for damages resulting from wrong installation.
We reserve the right to make changes in the product design.

**www.nulamp.eu / www.nulamp.pl**

**Deklaracja zgodności**
Produkt spełnia wymagania Dyrektyw Unii Europejskiej:
- Dyrektywa dotycząca kompatybilności Elektromagnetycznej EMC (2004/108/WE)
- Dyrektywa RoHS (2002/95/WE)

**Zużyty sprzęt elektryczny i elektroniczny**
Symbol oznacza selektywne zbieranie sprzętu elektrycznego i elektronicznego, oznacza to że zużyty produkt należy oddać do właściwego punktu odbioru odbioru zużytego sprzętu elektrycznego i elektronicznego.

**Ważna instrukcja dotycząca bezpieczeństwa**
Lampa wyłącznie do użytku w pomieszczeniach zamkniętych.
Źródłem swiatła jest wymienialna sztywna listwa z diodami LED.
Lampę należy czyścić wyłącznie suchą lub lekko wilgotną szmatką, bez stosowania silnych środków czyszczących. W razie wątpliwości skontaktuj się z wykwalifikowanym elektrykiem. Nie ponosimy odpowiedzialności za szkody powstałe wskutek nieprawidłowego montażu. Zastrzegamy sobie prawo do drobnych zmian konstrukcji lampy.

24VDC IP20 III CE

NULAMP
MODERN LIGHT MAGIC

❶

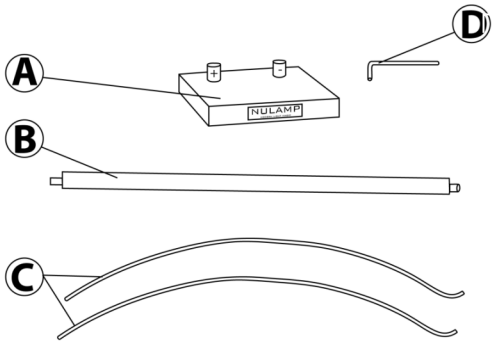


- key to twist rods / klucz do skręcenia prętów

❷

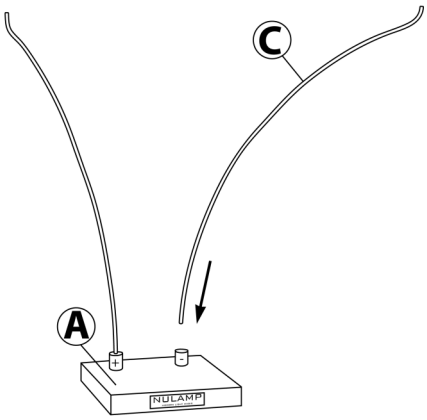

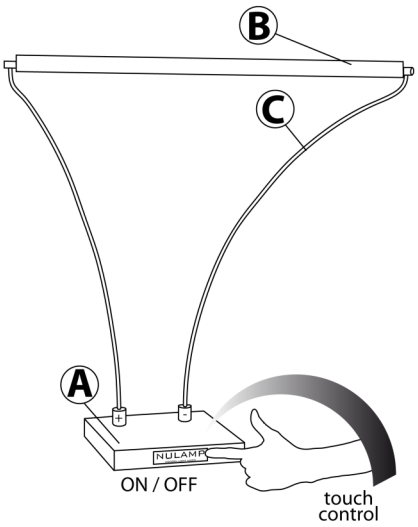
❸